GRAND MELLOW

ZEITRAUM

Aufbauanleitung 01/2022

WERKZEUG:

Innensechskantschlüssel SW4 und SW5 (beiliegend)

12 x XS Stahldübel
12 x Verbindergehäuse
12 x Madenschrauben
24 x Confirmat Schrauben (5x50)
2 x Senkkopfschrauben (M8x50)
2 x Mittelfüße, höhenverstellbar

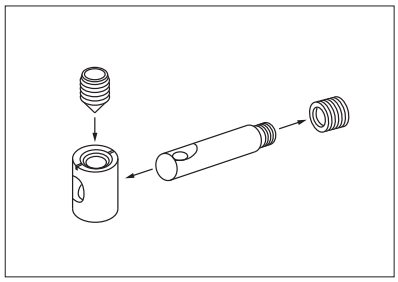

Bitte beachten Sie die Funktionsweise der Beschläge:
https://www.youtube.com/watch?v=iolUTDqtvgE

Führen Sie den Aufbau des Bettes ***auf einer weichen Unterlage (z.B. einer Decke)*** *aus, um Beschädigungen zu vermeiden.*

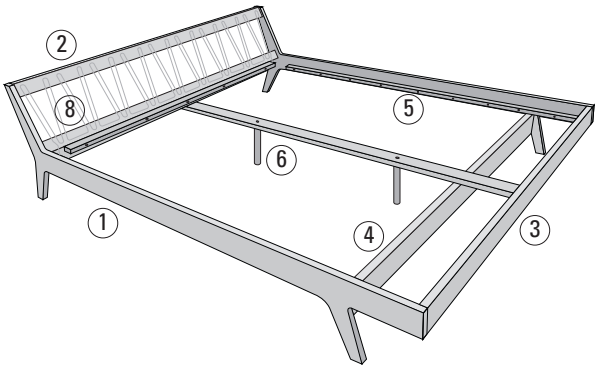

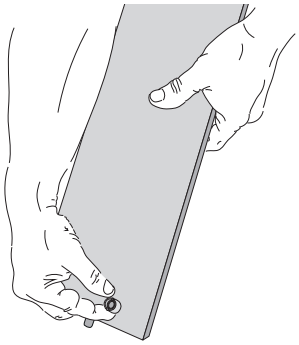

1 Längsseiten
2 Kopfteile
3 Fußteil
4 unterer Querbalken
5 seitliche Auflageleisten
6 Mittelsteg und Mittelfüße
7 Lederschnur

1. Drehen Sie alle XS Dübel in die Längsseiten **(1)** und stecken Sie die Verbindergehäuse in die dafür vorgesehenen Bohrungen. Bolzen und Gehäuse richtig ausrichten!

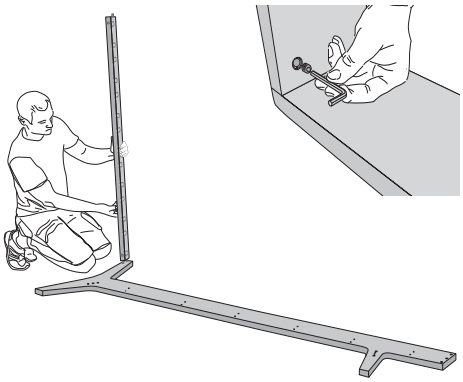

2. Stecken Sie die zwei Kopfteile **(2)** auf die Längsseite **(1)** auf und fixieren Sie sie mit den Madenschrauben.

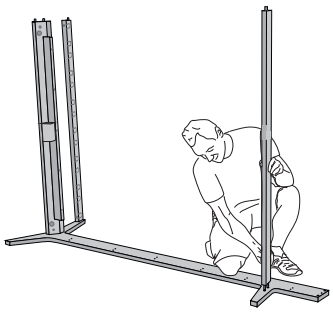

3. Stecken Sie den unteren Querbalken **(4)** auf die Längsseite **(1)** und montieren diesen.

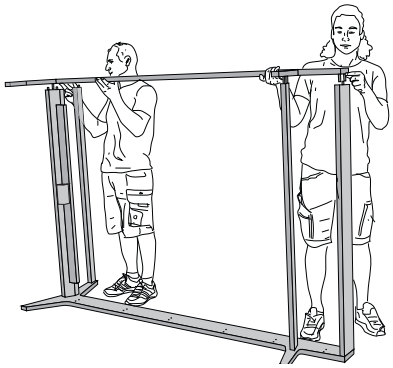

4. Befestigen Sie nun das Fußteil **(3)** an der Längsseite **(1)**. Stecken Sie anschließend die zweite Längsseite **(1)** auf die bereits zusammengebauten Teile und fixieren sie.

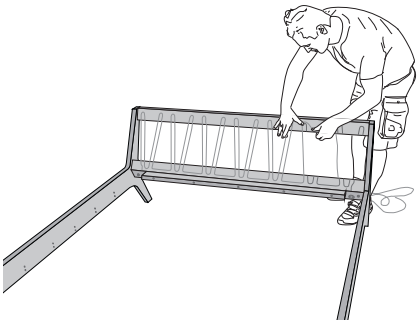

5. Fädeln Sie die Lederschnur **(8)** durch die Vertiefungen im Kopfteil **(2)**. Ziehen Sie die Schnur nur leicht an und fixieren Sie sie mit den Spannern.

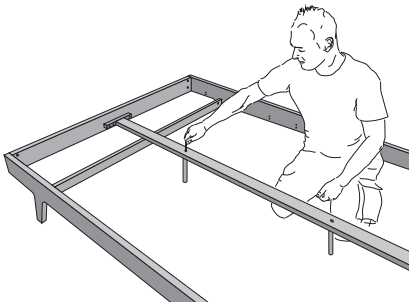

6. Befestigen Sie die mittlere Auflageleiste **(6)** und schrauben Sie die Mittelfüße mit den Senkkopfschrauben an den Mittelsteg.

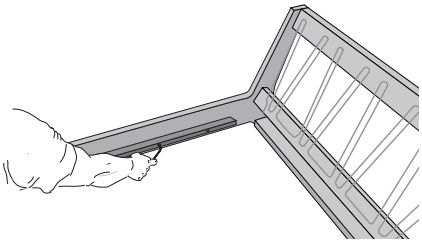

7. Bringen Sie die seitlichen Auflageleisten **(5)** mit den Confirmat Schrauben an den Bettseiten **(1)** an.

ZEITRAUM GmbH · Äußere Münchner Str.2 · D-82515 Wolfratshausen · Tel +49 (0)8171 - 418130 · Fax +49 (0)8171 - 418141 · info@zeitraum-moebel.de · www.zeitraum-moebel.de

GRAND MELLOW

ZEITRAUM

assembly instructions 01/2022

TOOLS:

allen key SW4 and SW5 (enclosed)

12 x XS steel dowels
12 x connector housings
12 x grub screws
24 x confirmat screws (5x50)
2 x countersunk screws (M8x50)
2 x center support feet, adjustable

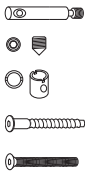

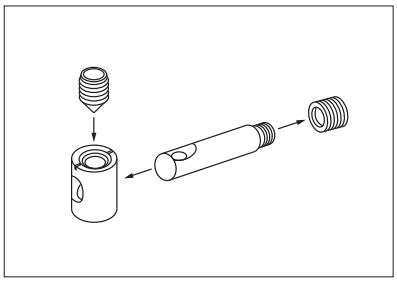

Watch this video for further information on the metal fitting:
https://www.youtube.com/watch?v=iolUTDqtvgE

*Please assemble the bed **on a soft surface (e.g. a carpet or blanket)** to avoid damages.*

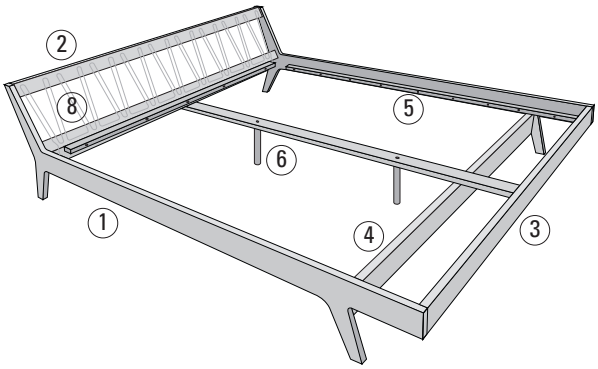

1 side rails
2 headboard
3 footboard
4 cross bar

5 support bars
6 center rail and center support feet
7 leather cord

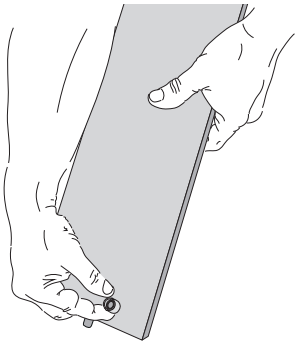

1. Screw steel dowels into the side rails **(1)**. Insert connector housings into heardboard **(2)**, footboard **(3)** and cross bar **(4)**. Ensure that dowels and housings are aligned correctly.

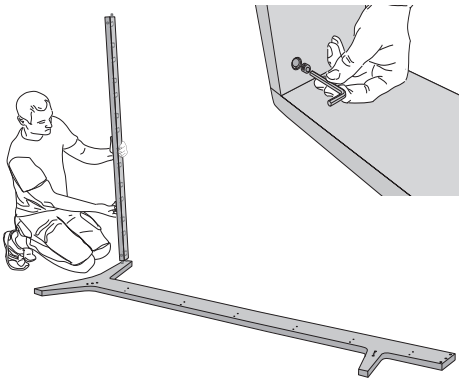

2. Place the bars of the headboard **(2)** on one of the side rails **(1)** and fix the connectors using the allen key.

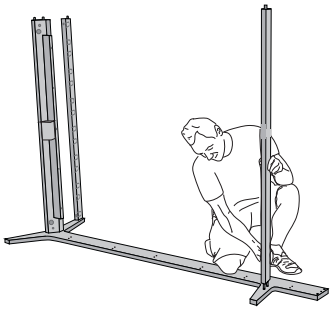

3. Attach the cross bar **(4)** to the side rail **(1)**.

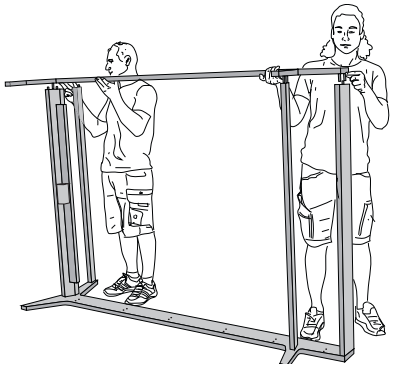

4. Attach the footboard **(3)** to the side rail **(1)**. Place the second side rail on top of the parts that are already assembled.

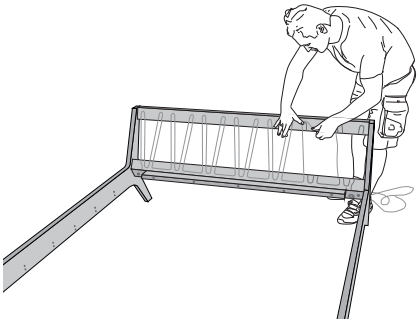

5. Thread the leather cord **(8)** through the slots in the headboard **(2)**. Before fixing it, tighten the cord slightly.

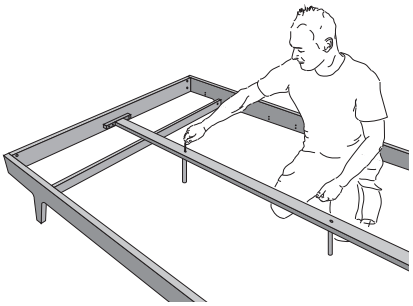

6. Attach the center rail **(6)** and fasten the center support feet to the center rail.

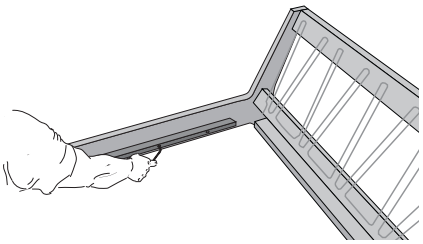

7. Attach the support bars **(5)** to the side rails **(1)** using confirmat crews.

ZEITRAUM GmbH · Äußere Münchner Str.2 · D-82515 Wolfratshausen · Tel +49 (0)8171 - 418130 · Fax +49 (0)8171 - 418141 · info@zeitraum-moebel.de · www.zeitraum-moebel.de